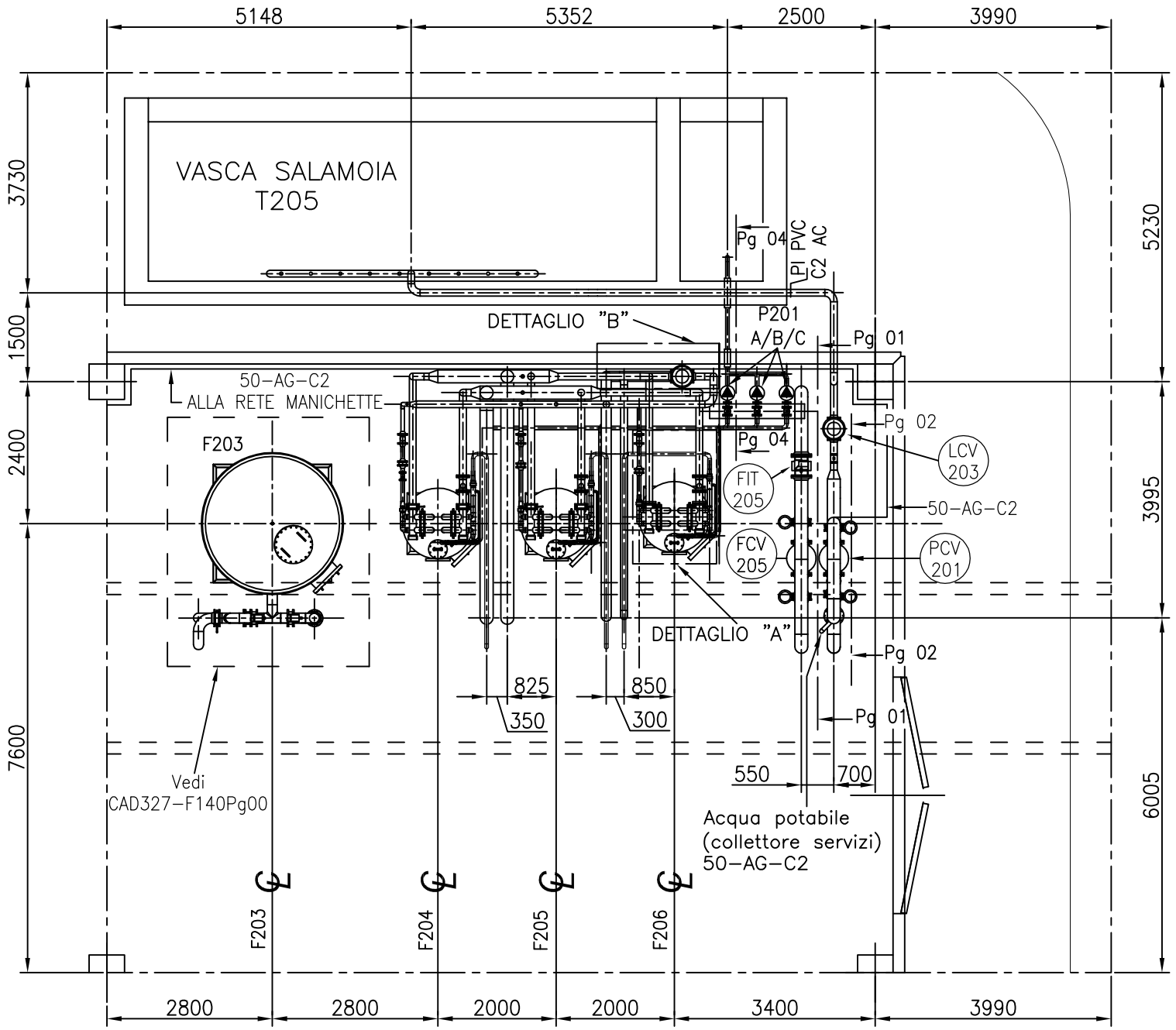

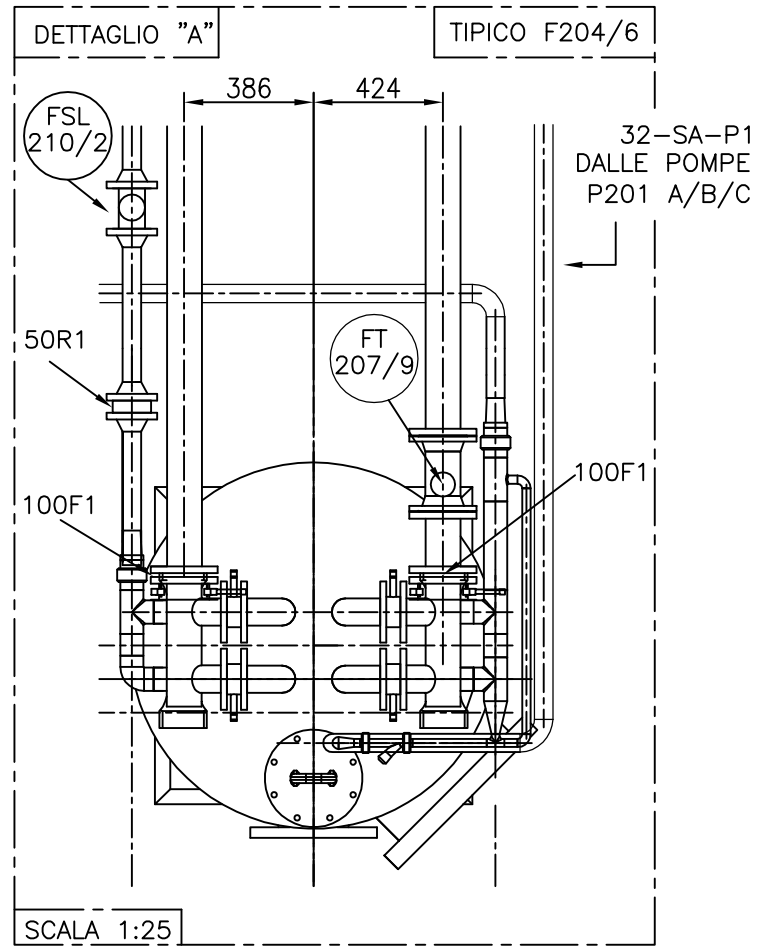

NOTE:
1) PER DETTAGLIO "B" VEDI FOGLIO 01

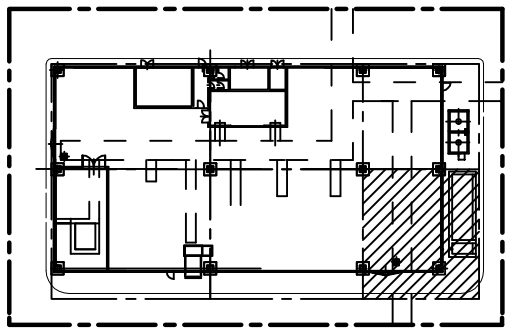

N° REV.	REVU LE	DESCRIPTION	MODIFICATION PAR

CLIENT :

SUJET : Installation baches ean primaire et centrale thermique

DESCRIPTION : Piping zone F130 – AS BUILT

ISSU LE :	ECHELLE :	FORMAT :	ORDRE N°:	Preliminaire
20/07/2006	1:100	A3	CAD327/05	Exsecutif ☒
DESSINE' PAR : *COMETTI*	CONTROLE' PAR : *COSTANTI*	APPROUVE' PAR : *BARETTA*	DESSIN N°: CAD327-F130Pg00	

CAD STUDIO
Romagnano Sesia
Via Novara, 174
28078 ROMAGNANO SESIA (NO)
Tel. +39 0163 834087 – Fax +39 0163 825402
www.cadstudio.biz

ECOIMPIANTI S.R.L.
Via Londonio,15
20154 Milano-Italia
Tel. +39 02 33103967 Fax +39 02 34939244
ecoimpianti.sarl@tiscali.it

CE DESSIN EST DE PROPRIETE' EXCLUSIVE DE LA MAISON CAD STUDIO
TOUTE REPRODUCTION EST INTERDITE SANS LE PERMIS E'CRIT DE CAD STUDIO